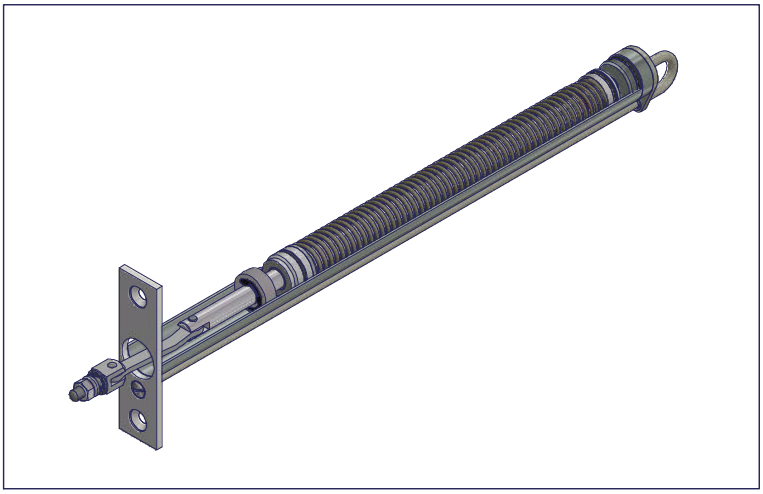

ATS-500-K-668

Türschließer

SCHNETZ

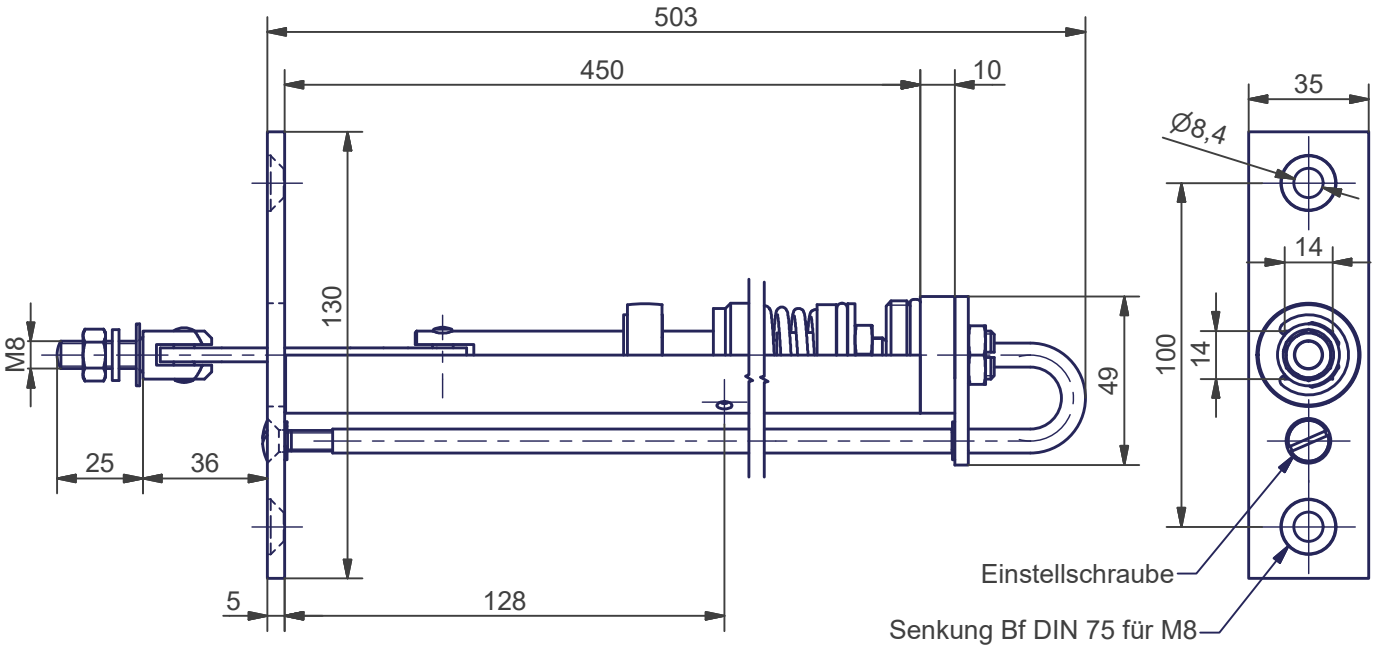

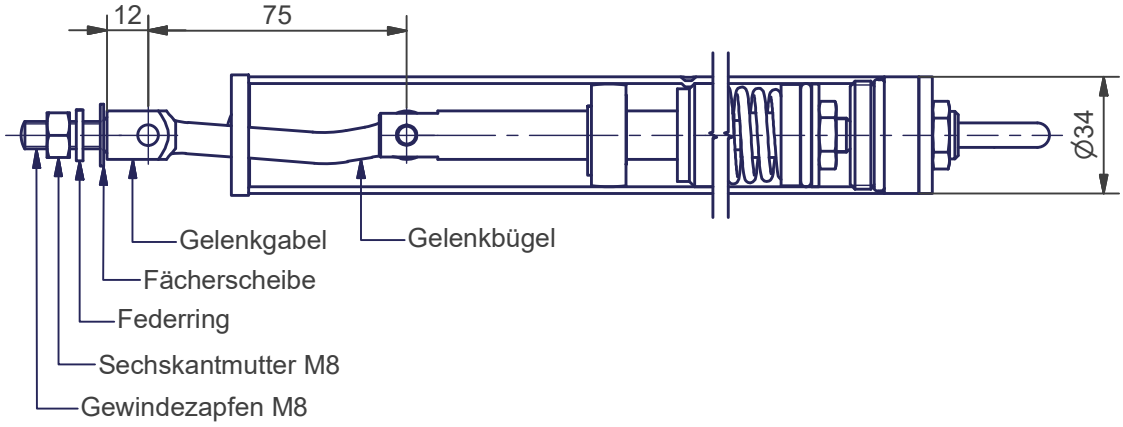

Beschreibung	Automatischer Rohrtürschließer mit hydraulischer Dämpfung
Verwendung	Links oder rechts angeschlagene Sonder-Aufzugsdrehtüren
Öffnungskraft	33 N (bezogen auf 1m Radius)
Schließkraft	12 N (bezogen auf 1m Radius)
Öffnungswinkel	110°
Einsatztemperatur	-15 °C bis +40 °C
Gewicht	1,90 kg

Albert Schnetz
Geisenhausenerstraße 20
81379 München

Telefon 089 / 748 901-0
Telefax 089 / 748 901-20

http://www.schnetz.de
info@schnetz.de

Stand 10/2023