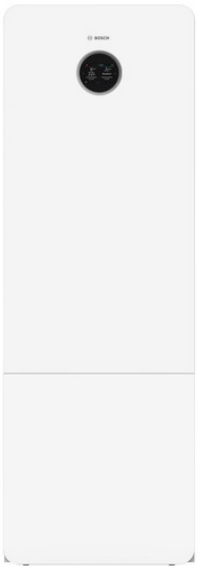

Bosch Home Comfort

8738212415

GTIN: 4062321641061

Luft/Wasser-Wärmepumpe Compress CS5800iAW 12 M, Inneneinh. mit Speicher

8738212415

ARTIKELDETAILS

Typ: CS5800iAW 12 M
Farbe: Weiß
Volumen Ausdehnungsgefäß: 17 l
Max. Vorlauftemperatur: 60 °C
Speichervolumen: 170,7 l
Schutzart (EN 60529): IPX1D IP
Höhe: 1787 mm
Breite: 600 mm
Tiefe: 600 mm
Nettogewicht: 163 kg
Warmwasserbereitungs-Energieeffizienzklasse: C
Energieeffizienzklassen-Spektrum: A+ -> F
Klasse des Temperaturreglers: II
Beitrag des Temperaturreglers zur jahreszeitbedingten Raumheizungs-Energieeffizienz: 2,0 %
Speichervolumen: 170,7 l
Warmhalteverlust: 60,0 W
Hersteller: Bosch Thermotechnik GmbH
Bestell-Nr.: 8738212415
Preisgültigkeit: 01.01.2025
Verpackungsabmessung: 750x750x2050 mm
Gesamtgewicht inkl. Verpackung: 165,006 kg

Verwendungshinweis

Internetmodul als optinoanles Zubehör erhältlich Optionale Erweiterung mit Vent 5000 C im abgestimmten Design Magnetitabscheider ist zu installieren (nicht erforderlich, wenn die Anlage ausschließlich eine neu installierte Fußbodenheizung umfasst)

EIGENSCHAFTEN

KAUFMÄNNISCHE DATEN

Produktgruppe	Luft-/Wasser-Wärmepumpe
Bonusgruppe	Wärmepumpen inkl. Speicher u. Zub
Rabattgruppe	Compress 5800i AW Inneneinheiten
Serie	Compress 5800i AW

8738212415

ABMESSUNGEN (PRODUKT INKL. GRUNDVERPACKUNG)

Länge	750 mm
Breite	750 mm
Höhe	2.050 mm
Volumen	1.153.125 cm³ (1.153,12 l)
Gewicht	165,006 kg

MERKMALE

Produktgruppe	Wärmepumpe (Luft/Wasser) Monoblock-Ausführung (EC012034)
Breite	600,00 mm
Höhe	1.787,00 mm
Tiefe	750,00 mm
Gewicht	163 kg
Schutzart (IP)	IPX1
Volumen des Behälters	170,7 l
BFM-Code	1101

BATTERIEN

Batterie-Identifikation	-

DQR

Breite	600 mm
Gewicht	163,000 kg
Höhe	1.787 mm
Tiefe	600 mm

ENERGIEEFFIZIENZ

Warmwasseraufbereitung	C

GEFAHRGUT

Gefahrgut	Nein

8738212415

GEFAHRSTOFFE

Gefahrstoff	Nein

IMPORT/EXPORT

Herkunftsland	Deutschland (DE)
Statistische Warennummer	Wärmepumpen, andere als Klimageräte der Position 8415 (84186100)

LOGISTIK

Lieferzeit (Werktage)	1 Tage
Versandstücke	1

SONSTIGES

Ausgelaufen	Nein
ECHA DB hinterlegt	Nein
Enthält Batterie	Nein
REACH Indicator	Nein
Unbegrenzte Haltbarkeit	Ja
Unterliegt der UBA-Positivliste	Nein
WEEE-Reg.-Nr.	69542401

VERKAUFSINFORMATIONEN

Alternative Artikelnummer	8-738-212-415

WEITERE PRODUKTE

SET

7739622385 Set

Luftwärmepumpen-Paket BOPA CS761 AW 4 OR-S, CS5800iAW 12 M

8738212415

7739622387 Set

Luftwärmepumpen-Paket BOPA CS762 AW 5 OR-S, CS5800iAW 12 M

7739622388 Set

Luftwärmepumpen-Paket BOPA CS763 AW 7 OR-S, CS5800iAW 12 M

7739623429 Set

Luftwärmepumpen-Paket BOPA CS788 AW 10 OR-T, CS5800iAW 12 M

7739623436 Set

Luftwärmepumpen-Paket BOPA CS789 AW 12 OR-T, CS5800iAW 12 M

ERSATZTEILE

8738213664 Ersatzteil

Ersatzteil TTNR: 8738213664 Seitenteil AW Basic

8738211613 Ersatzteil

Ersatzteil TTNR: 8738211613 Abdeckschiene weiß

8738212415

8738213665 Ersatzteil

Ersatzteil TTNR: 8738213665 Vorderwand oben Bosch LPP kpl.

8738213666 Ersatzteil

Ersatzteil TTNR: 8738213666 Frontabdeckung metall weiß unten

63028657 Ersatzteil

Ersatzteil TTNR: 63028657 Gerätefuß M10x51 everp (4x)

8738213622 Ersatzteil

Ersatzteil TTNR: 8738213622 Schraube M5x12 (5x)

8738211610 Ersatzteil

Ersatzteil TTNR: 8738211610 Blende

8738210406 Ersatzteil

Ersatzteil TTNR: 8738210406 Logo Bosch

8738212415

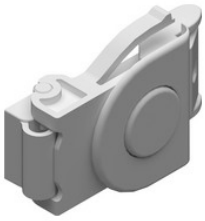

87120001310 Ersatzteil

Ersatzteil TTNR: 87120001310 Verschlusssatz

8738213705 Ersatzteil

Ersatzteil TTNR: 8738213705 Anschlussstück U30-10

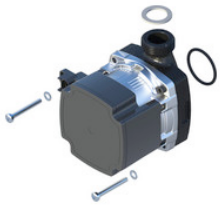

8738216072 Ersatzteil

Ersatzteil TTNR: 8738216072 Pumpe U30-10 K 7.5m LIN

8738213676 Ersatzteil

Ersatzteil TTNR: 8738213676 3-Wege-Ventil U30-10 24DC

8738213677 Ersatzteil

Ersatzteil TTNR: 8738213677 Bogen 3WV

87186439890 Ersatzteil

Ersatzteil TTNR: 87186439890 Sicherheitsventil

8738212415

87182243440 Ersatzteil

Ersatzteil TTNR: 87182243440 Manometer

8738213678 Ersatzteil

Ersatzteil TTNR: 8738213678 Adapter

8738211434 Ersatzteil

Ersatzteil TTNR: 8738211434 Entlüftung G3/8 manuell

87186510420 Ersatzteil

Ersatzteil TTNR: 87186510420 Druckfühler

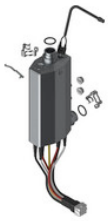

8738213679 Ersatzteil

Ersatzteil TTNR: 8738213679 Elektrischer Zuheizer 9kW

8733703181 Ersatzteil

Ersatzteil TTNR: 8733703181 Temperaturfühler 200 mm, 10 kOhm

8738212415

87199053350 Ersatzteil

Ersatzteil TTNR: 87199053350 Sicherungsklammer (10x)

8738715061 Ersatzteil

Ersatzteil TTNR: 8738715061 Klammer D24 (5x)

8738213620 Ersatzteil

Ersatzteil TTNR: 8738213620 Haltefeder D13 (5x)

8737602346 Ersatzteil

Ersatzteil TTNR: 8737602346 O-Ring 34x3 (10x)

8738211504 Ersatzteil

Ersatzteil TTNR: 8738211504 O-ring 21,5x3 (4x)

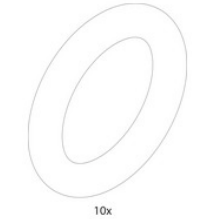

87161074370 Ersatzteil

Ersatzteil TTNR: 87161074370 O-Ring 12,5x3 WRAS / KTW (10x)

8738212415

87167711640 Ersatzteil

Ersatzteil TTNR: 87167711640 O-Ring 6x2,5 (10x)

8738213621 Ersatzteil

Ersatzteil TTNR: 8738213621 Haltefeder D18 (5x)

87110043620 Ersatzteil

Ersatzteil TTNR: 87110043620 Dichtung 30x21x2 (10x)

8738213624 Ersatzteil

Ersatzteil TTNR: 8738213624 Motor (Umschaltventil)

8738213625 Ersatzteil

Ersatzteil TTNR: 8738213625 Klammer D31/27,8 (5x)

8716122689 Ersatzteil

Ersatzteil TTNR: 8716122689 Haltefeder D10.1 (2x)

8738212415

8737709448 Ersatzteil

Ersatzteil TTNR: 8737709448 Schlauch flexibel

8738213680 Ersatzteil

Ersatzteil TTNR: 8738213680 Schlauch (440 mm)

8735100227 Ersatzteil

Ersatzteil TTNR: 8735100227 KFE-Hahn 1/2 M Gewindedichtr PB2 everp

87182201320 Ersatzteil

Ersatzteil TTNR: 87182201320 Anschlussrohr

8738213682 Ersatzteil

Ersatzteil TTNR: 8738213682 Pufferspeicher (16 L)

8738213683 Ersatzteil

Ersatzteil TTNR: 8738213683 Schlauch (105mm x 27mm)

8738212415

8738213684 Ersatzteil

Ersatzteil TTNR: 8738213684 T-Stück

87186689340 Ersatzteil

Ersatzteil TTNR: 87186689340 Ausdehnungsgefäß HC

8733703181 Ersatzteil

Ersatzteil TTNR: 8733703181 Temperaturfühler 200 mm, 10 kOhm

8738211422 Ersatzteil

Ersatzteil TTNR: 8738211422 Clip 28mm

87101030430 Ersatzteil

Ersatzteil TTNR: 87101030430 Dichtung 23,9x17,2x1,5 (10x)

7746900468 Ersatzteil

Ersatzteil TTNR: 7746900468 O-Ring 17x4 (5x)

8738212415

87113048760 Ersatzteil

Ersatzteil TTNR: 87113048760 Halterung

8738211504 Ersatzteil

Ersatzteil TTNR: 8738211504 O-ring 21,5x3 (4x)

8738213625 Ersatzteil

Ersatzteil TTNR: 8738213625 Klammer D31/27,8 (5x)

8738213620 Ersatzteil

Ersatzteil TTNR: 8738213620 Haltefeder D13 (5x)

87101030450 Ersatzteil

Ersatzteil TTNR: 87101030450 Dichtung 18,6x13,5x1,5 (10x)

87110043620 Ersatzteil

Ersatzteil TTNR: 87110043620 Dichtung 30x21x2 (10x)

8738212415

87112000240 Ersatzteil

Ersatzteil TTNR: 87112000240 Klammer (10x)

8735101221 Ersatzteil

Ersatzteil TTNR: 8735101221 Isolierung (Handloch IW180)

87113048760 Ersatzteil

Ersatzteil TTNR: 87113048760 Halterung

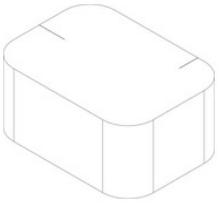

8735100300 Ersatzteil

Ersatzteil TTNR: 8735100300 Abdeckung NTC - Weichschaum Everp

8735100227 Ersatzteil

Ersatzteil TTNR: 8735100227 KFE-Hahn 1/2 M Gewindedichtr PB2 everp

8735101220 Ersatzteil

Ersatzteil TTNR: 8735101220 Rohr D22x1040 Hostalen IW180 everp

8738212415

8735100852 Ersatzteil

Ersatzteil TTNR: 8735100852 Anode M8x320 D=40 Everp

87185725380 Ersatzteil

Ersatzteil TTNR: 87185725380 O-Ring 120,02x6,99-N everp

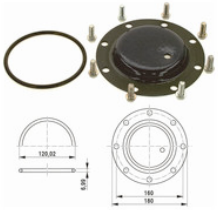

7747004739 Ersatzteil

Ersatzteil TTNR: 7747004739 Handlochdeckel DN120 für Anode everp

7735500189 Ersatzteil

Ersatzteil TTNR: 7735500189 6kt-Schraube M10x25 (8x) SW16 everp

63037168 Ersatzteil

Ersatzteil TTNR: 63037168 Massekabel isoliert für Anode everp

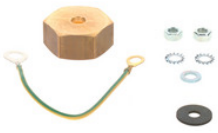

67900736 Ersatzteil

Ersatzteil TTNR: 67900736 Anodenbefestigungs-Set THS (1x) everp

8738212415

8733703181 Ersatzteil

Ersatzteil TTNR: 8733703181 Temperaturfühler 200 mm, 10 kOhm

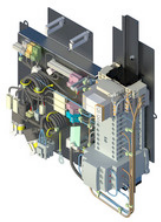

8738213686 Ersatzteil

Ersatzteil TTNR: 8738213686 Anschlussgruppe (elektrisch) Tower

8738216050 Ersatzteil

Ersatzteil TTNR: 8738216050 I/O-Modul XCU-THH V9.6.1 Bo mt1

8738213687 Ersatzteil

Ersatzteil TTNR: 8738213687 Anschlussleitung (Service Key)

8738213688 Ersatzteil

Ersatzteil TTNR: 8738213688 Anschlussleitung (HMI)

8738213689 Ersatzteil

Ersatzteil TTNR: 8738213689 Anschlusskabel Kommunikationsmodul

8738212415

8738213690 Ersatzteil

Ersatzteil TTNR: 8738213690 Sicherungstrennhebel THSI/5x20

8738213691 Ersatzteil

Ersatzteil TTNR: 8738213691 Relais PLC -RPT-24DC/1IC/ACT

8738214156 Ersatzteil

Ersatzteil TTNR: 8738214156 Schütz LC1D09BL

8738214157 Ersatzteil

Ersatzteil TTNR: 8738214157 Schütz LC1K0901BDS335

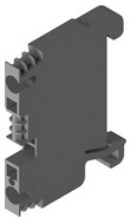

8738213694 Ersatzteil

Ersatzteil TTNR: 8738213694 Durchgangsklemme WKFN 2,5/35 GY

8738213695 Ersatzteil

Ersatzteil TTNR: 8738213695 Durchgangsklemme WKFN 2,5/35 BU

8738212415

8738213696 Ersatzteil

Ersatzteil TTNR: 8738213696 Durchgangsklemme WKFN 2,5/35 GNYE

8737718101 Ersatzteil

Ersatzteil TTNR: 8737718101 Bedienfeld HMI800.2 NF47.10 Bo

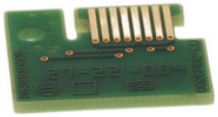

8738211507 Ersatzteil

Ersatzteil TTNR: 8738211507 Leiterplatte HMI

8738214763 Ersatzteil

Ersatzteil TTNR: 8738214763 Stecker Set (XCU)

8738215681 Ersatzteil

Ersatzteil TTNR: 8738215681 Deckel

8738740577 Ersatzteil

Ersatzteil TTNR: 8738740577 Kugelhahn m. Magnet DN25 (Mesh = 0.4)

8738212415

8738203521 Ersatzteil

Ersatzteil TTNR: 8738203521 Außentemperaturfühler 4,7K

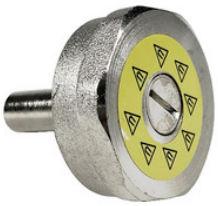

8738212827 Ersatzteil

Ersatzteil TTNR: 8738212827 Filter Ball Kappe mit Magnet DN25

WEITERE BILDER

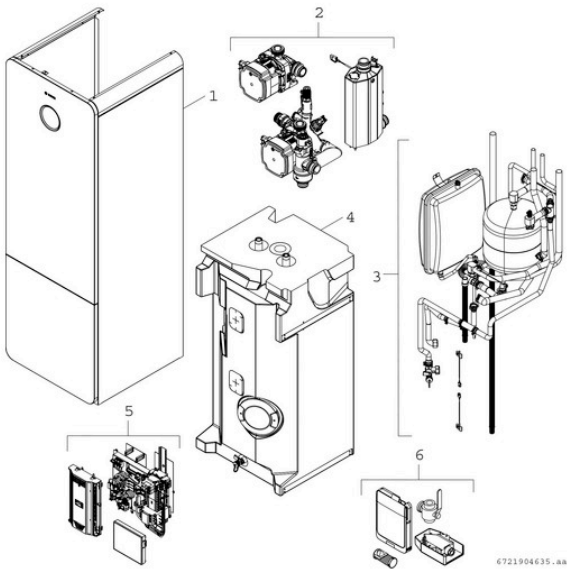

8738212415

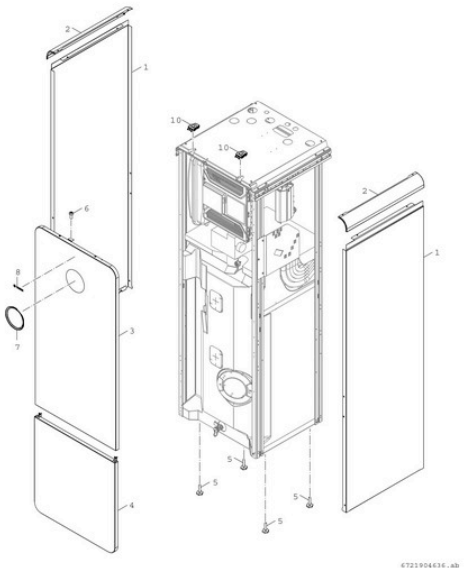

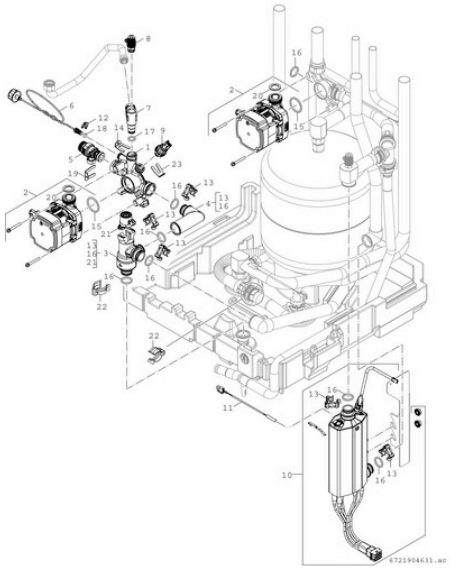

8738212415

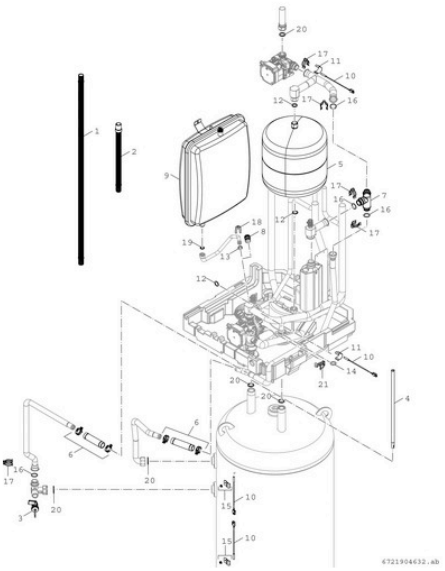

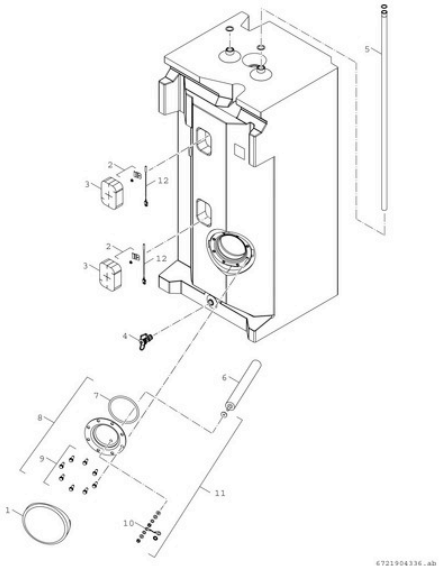
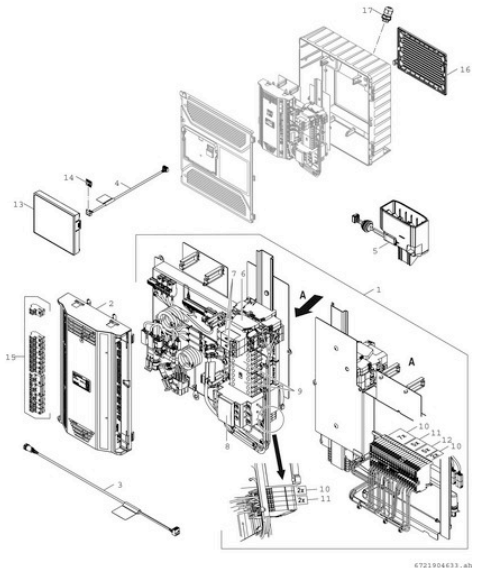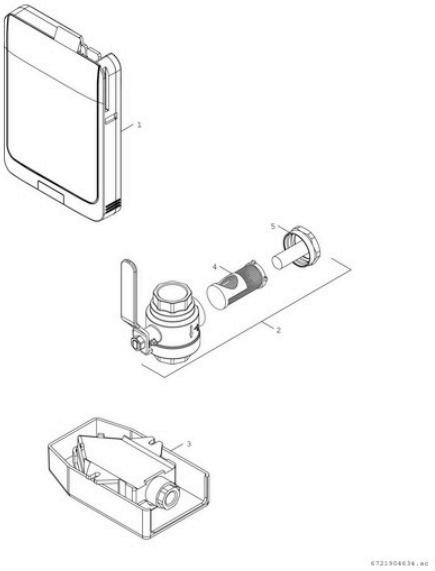
8738212415