Tel. +49 (0)89 / 748 901 - 0
info@schnetz.de
http://www.schnetz.de

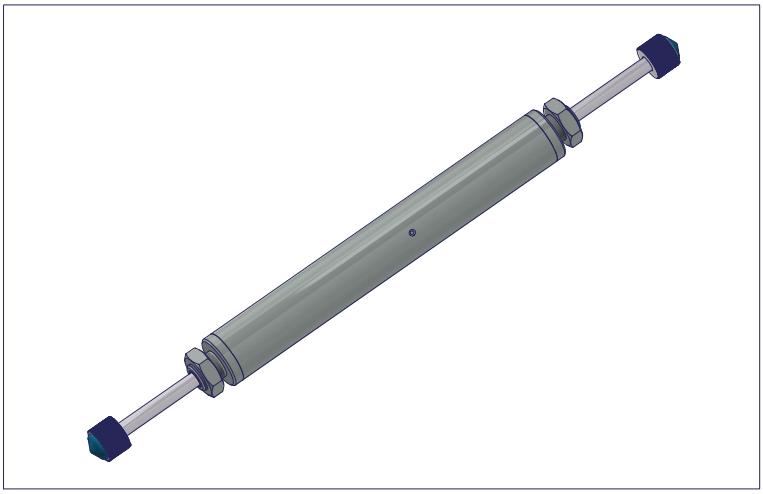

DD3050a

Dämpfer

SAP-Artikelnr.
02-204-50_a

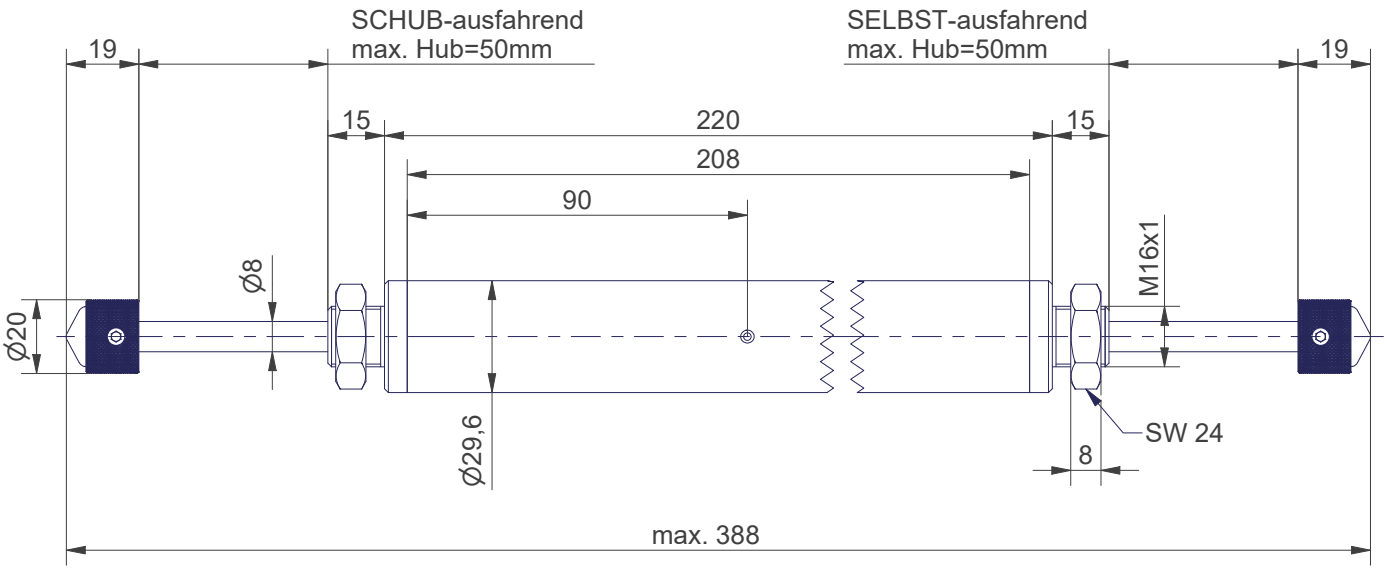

Hydraulischer Enddämpfer: einseitig schubausfahrend - einseitig selbstausfahrend
Einstellung: Kolbenstange unter Zug drehen: rechts = starke Dämpfung; links = schwache Dämpfung

Bestellbezeichnung	DD 3050 a
Hub	50 mm
max. Dämpfungskraft	1400 N
max. Dämpfungsenergie pro Hub	21 Nm
max. statische Einschubkraft	8 N / 39 N
max. Rückstellkraft	0 N / 20 N
max. Aufprallmasse	500 kg
max. zul. Antriebskraft	250 N
max. zul. Anschlagkraft	500 N
Aufprallgeschwindigkeit	0,1 m/s bis 2 m/s
Einsatztemperatur	-15°C bis +40°C
max. zul. Anzugsmoment	30 Nm
Gewicht	700 g

Schnetz Holding KG, Geisenhausenerstraße 20, 81379 München

Tel. +49 (0)89 / 748 901 - 0
info@schnetz.de
http://www.schnetz.de

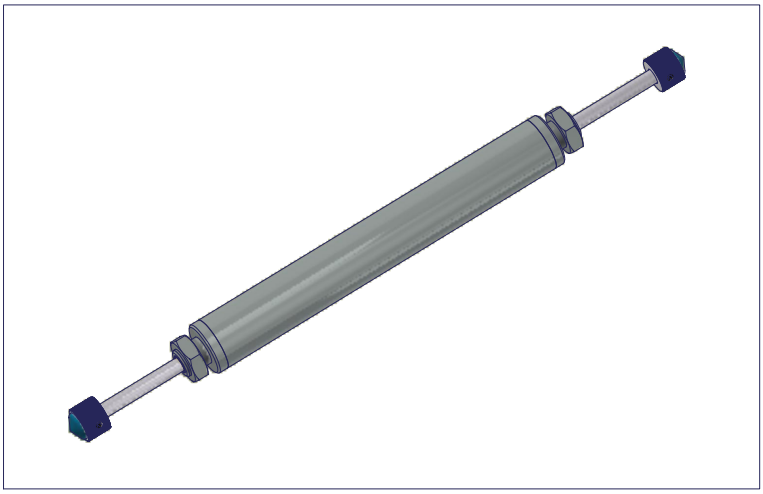

DD3050b

Dämpfer

SAP-Artikelnr.
02-205-50_b

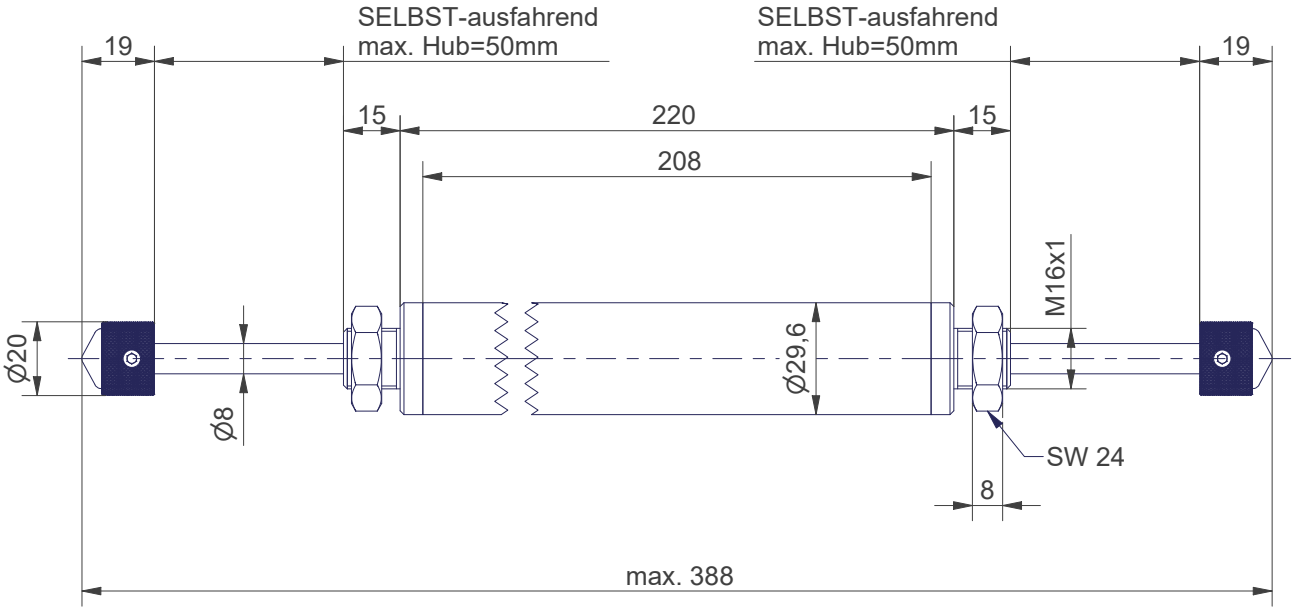

Hydraulischer Enddämpfer: beidseitig selbstausfahrend
Einstellung: Kolbenstange unter Zug drehen: rechts = starke Dämpfung; links = schwache Dämpfung

Bestellbezeichnung	DD 3050 b
Hub	50 mm
max. Dämpfungskraft	1400 N
max. Dämpfungsenergie pro Hub	21 Nm
max. statische Einschubkraft	30 N
max. Rückstellkraft	22 N
max. Aufprallmasse	500 kg
max. zul. Antriebskraft	250 N
max. zul. Anschlagkraft	500 N
Aufprallgeschwindigkeit	0,1 m/s bis 2 m/s
Einsatztemperatur	-15°C bis +40°C
max. zul. Anzugsmoment	30 Nm
Gewicht	700 g

Schnetz Holding KG, Geisenhausenerstraße 20, 81379 München

Tel. +49 (0)89 / 748 901 - 0
info@schnetz.de
http://www.schnetz.de

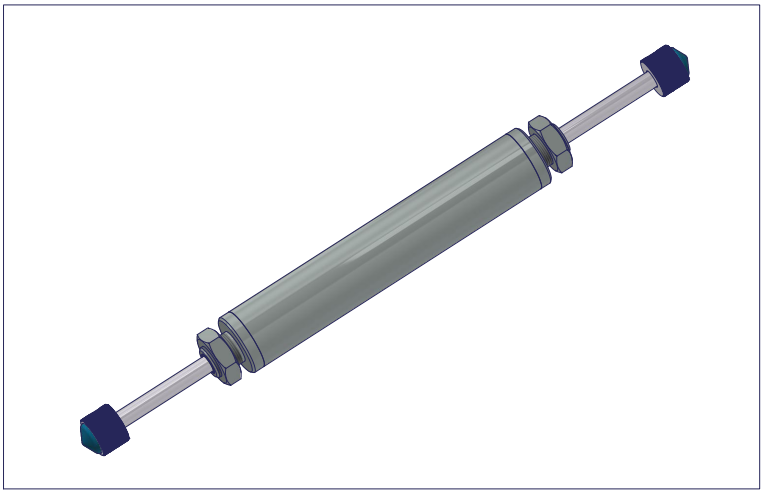

DD3050c

Dämpfer

SAP-Artikelnr.
02-205-50_c

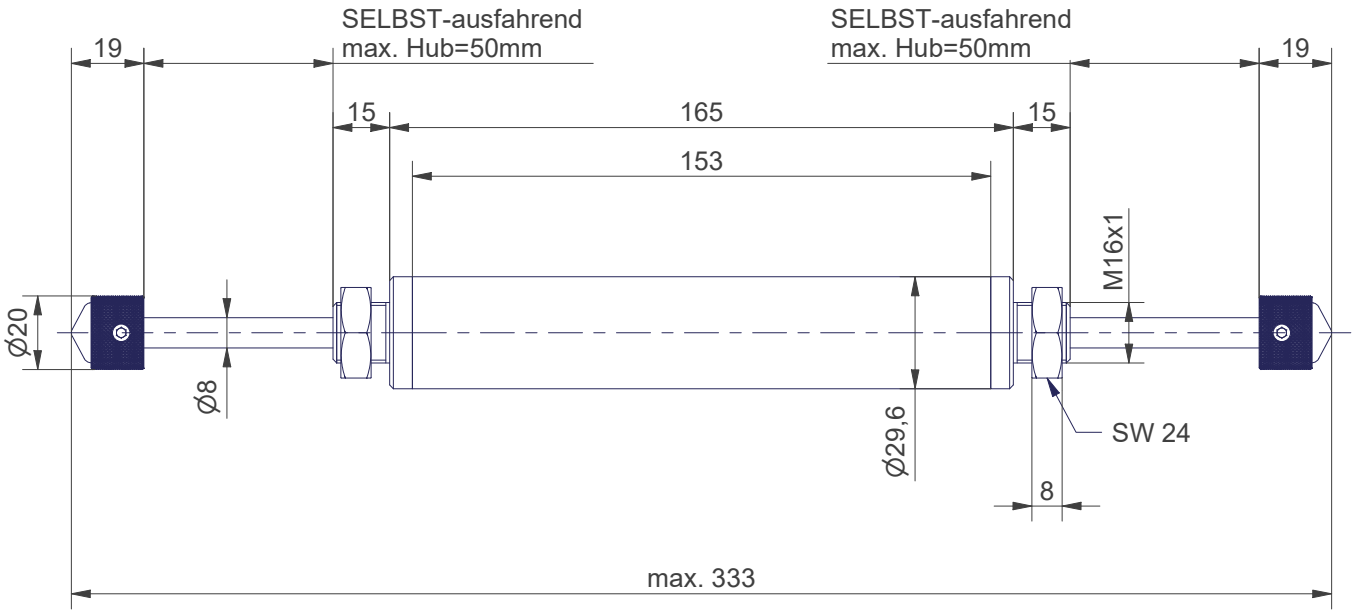

Hydraulischer Enddämpfer: beidseitig selbstausfahrend
Einstellung: Kolbenstange unter Zug drehen: rechts = starke Dämpfung; links = schwache Dämpfung

Bestellbezeichnung	DD 3050 c
Hub	50 mm
max. Dämpfungskraft	1400 N
max. Dämpfungsenergie pro Hub	21 Nm
max. statische Einschubkraft	30 N
max. Rückstellkraft	22 N
max. Aufprallmasse	500 kg
max. zul. Antriebskraft	250 N
max. zul. Anschlagkraft	500 N
Aufprallgeschwindigkeit	0,1 m/s bis 2 m/s
Einsatztemperatur	-15°C bis +40°C
max. zul. Anzugsmoment	30 Nm
Gewicht	500 g

Schnetz Holding KG, Geisenhausenerstraße 20, 81379 München

Tel. +49 (0)89 / 748 901 - 0
info@schnetz.de
http://www.schnetz.de

DD3070a

Dämpfer

SAP-Artikelnr.
02-204-70_a

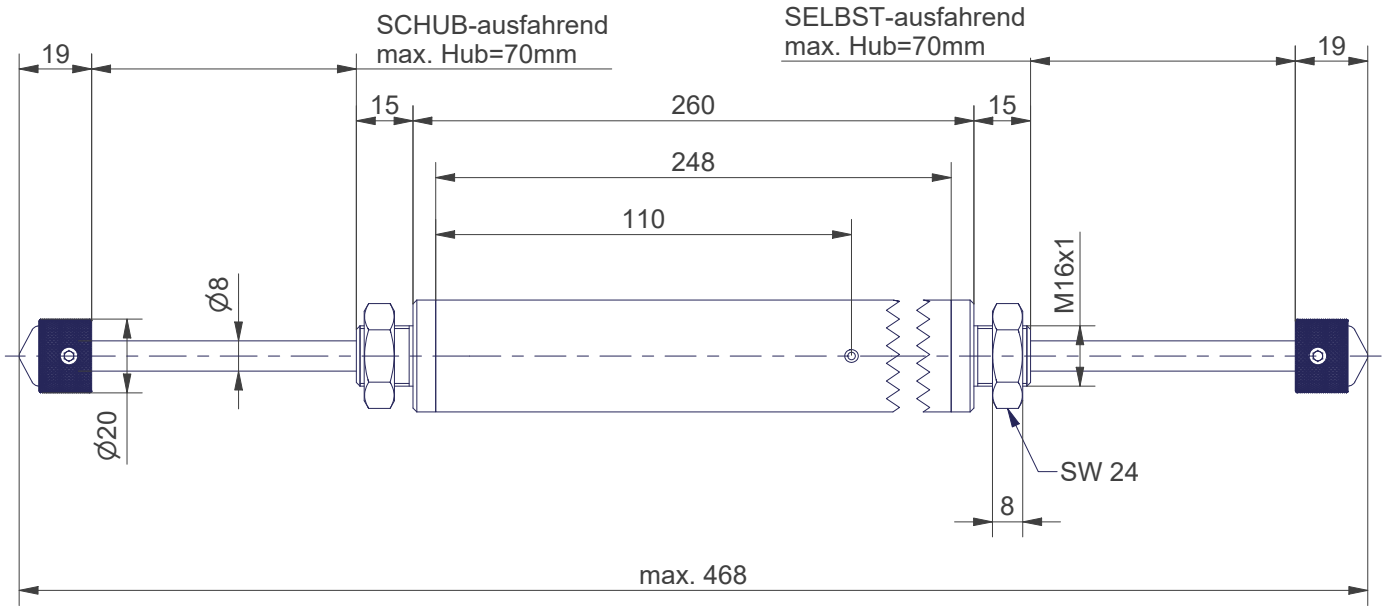

Hydraulischer Enddämpfer: einseitig schubausfahrend - einseitig selbstausfahrend
Einstellung: Kolbenstange unter Zug drehen: rechts = starke Dämpfung; links = schwache Dämpfung

Bestellbezeichnung	DD 3070 a
Hub	70 mm
max. Dämpfungskraft	1400 N
max. Dämpfungsenergie pro Hub	36 Nm
max. statische Einschubkraft	9 N / 40 N
max. Rückstellkraft	0 N / 20 N
max. Aufprallmasse	500 kg
max. zul. Antriebskraft	250 N
max. zul. Anschlagkraft	500 N
Aufprallgeschwindigkeit	0,1 m/s bis 2 m/s
Einsatztemperatur	-15°C bis +40°C
max. zul. Anzugsmoment	30 Nm
Gewicht	770 g

Schnetz Holding KG, Geisenhausenerstraße 20, 81379 München

Tel. +49 (0)89 / 748 901 - 0
info@schnetz.de
http://www.schnetz.de

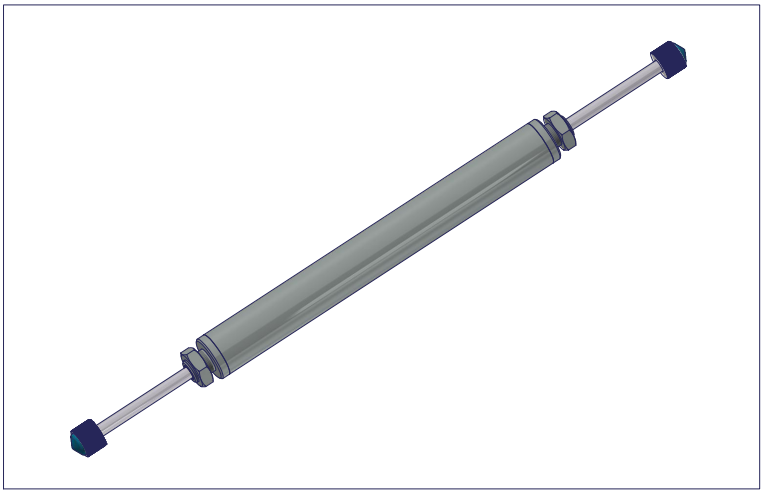

DD3070b

Dämpfer

SAP-Artikelnr.
02-205-70_b

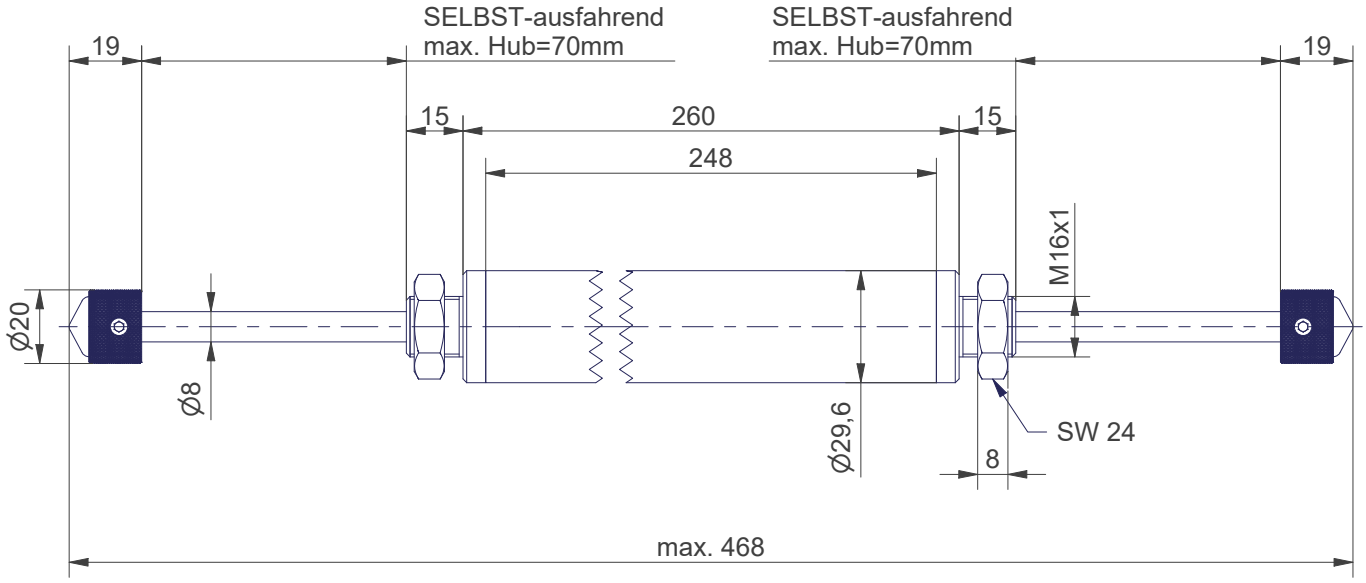

Hydraulischer Enddämpfer: beidseitig selbstausfahrend
Einstellung: Kolbenstange unter Zug drehen: rechts = starke Dämpfung; links = schwache Dämpfung

Bestellbezeichnung	DD 3070 b
Hub	70 mm
max. Dämpfungskraft	1400 N
max. Dämpfungsenergie pro Hub	36 Nm
max. statische Einschubkraft	31 N
max. Rückstellkraft	20 N
max. Aufprallmasse	500 kg
max. zul. Antriebskraft	250 N
max. zul. Anschlagkraft	500 N
Aufprallgeschwindigkeit	0,1 m/s bis 2 m/s
Einsatztemperatur	-15°C bis +40°C
max. zul. Anzugsmoment	30 Nm
Gewicht	770 g

Schnetz Holding KG, Geisenhausenerstraße 20, 81379 München

Tel. +49 (0)89 / 748 901 - 0
info@schnetz.de
http://www.schnetz.de

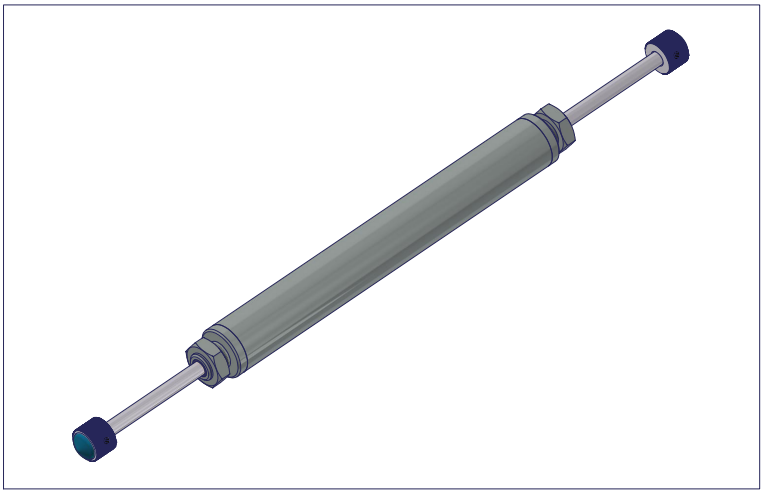

DD3070c

Dämpfer

SAP-Artikelnr.
02-205-70_c

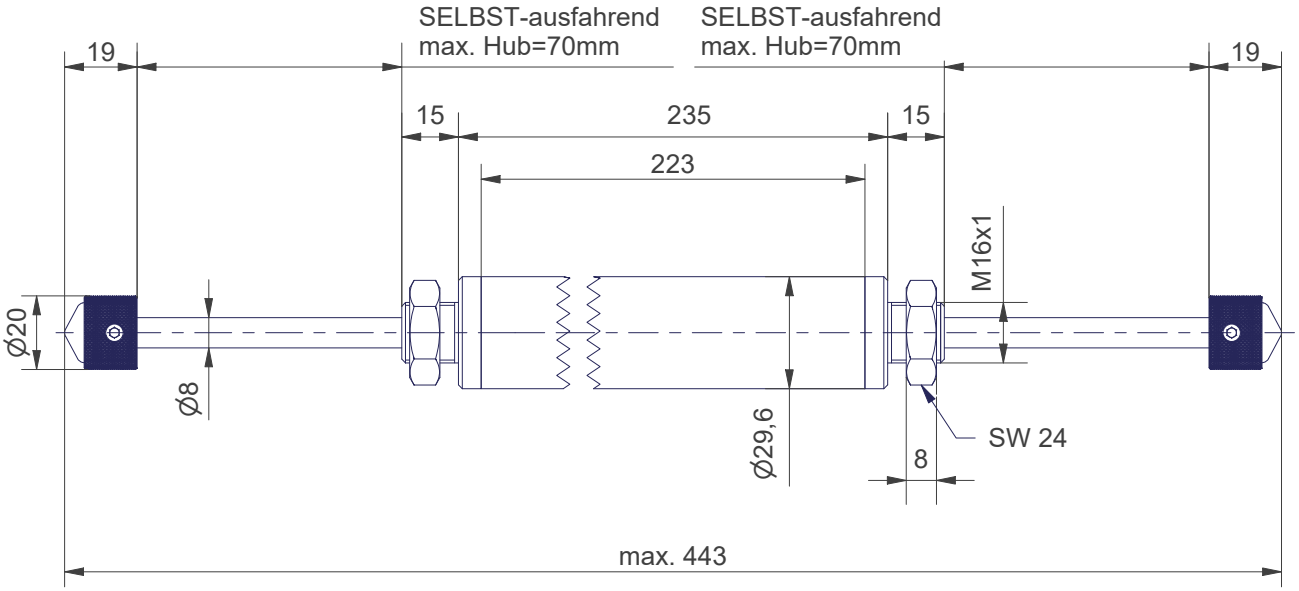

Hydraulischer Enddämpfer: beidseitig selbstausfahrend
Einstellung: Kolbenstange unter Zug drehen: rechts = starke Dämpfung; links = schwache Dämpfung

Bestellbezeichnung	DD 3070 c
Hub	70 mm
max. Dämpfungskraft	1400 N
max. Dämpfungsenergie pro Hub	36 Nm
max. statische Einschubkraft	31 N
max. Rückstellkraft	20 N
max. Aufprallmasse	500 kg
max. zul. Antriebskraft	250 N
max. zul. Anschlagkraft	500 N
Aufprallgeschwindigkeit	0,1 m/s bis 2 m/s
Einsatztemperatur	-15°C bis +40°C
max. zul. Anzugsmoment	30 Nm
Gewicht	730 g

Schnetz Holding KG, Geisenhausenerstraße 20, 81379 München

Tel. +49 (0)89 / 748 901 - 0
info@schnetz.de
http://www.schnetz.de

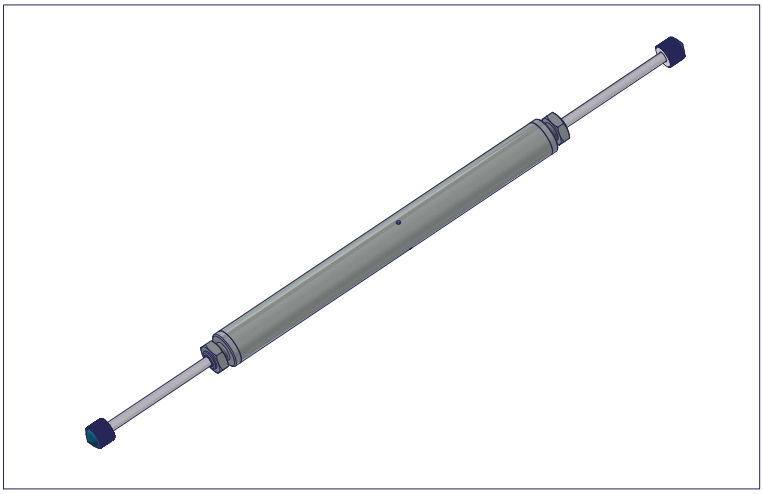

DD30100a

Dämpfer

SAP-Artikelnr.
02-204-100_a

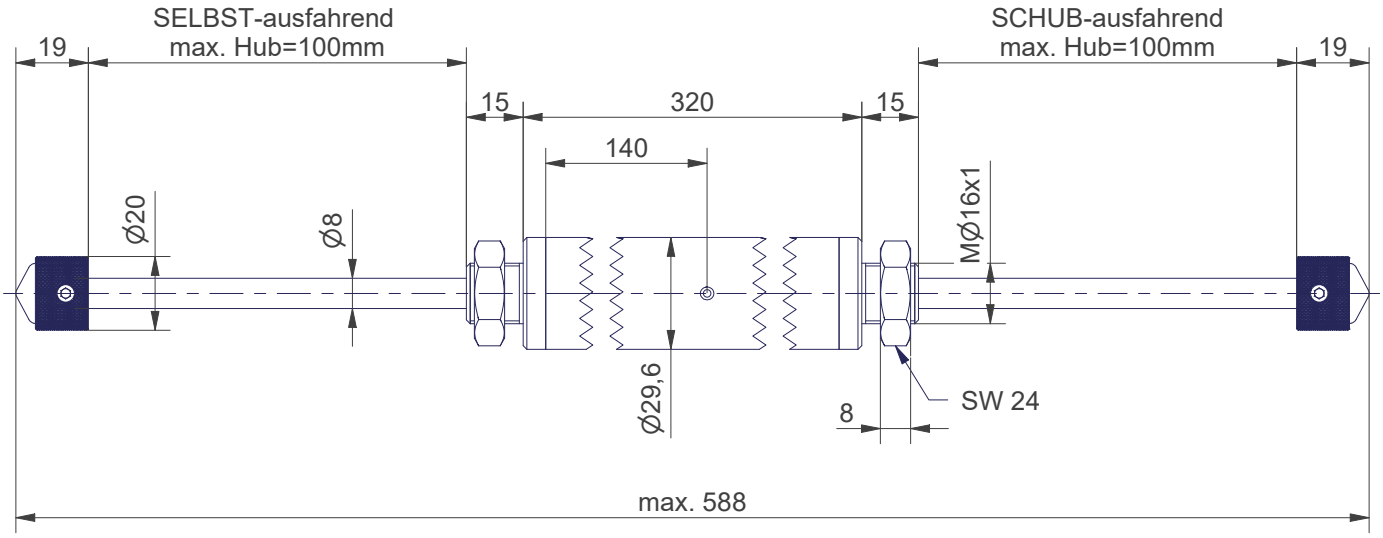

Hydraulischer Enddämpfer: einseitig schubausfahrend - einseitig selbstausfahrend
Einstellung: Kolbenstange unter Zug drehen: rechts = starke Dämpfung; links = schwache Dämpfung

Bestellbezeichnung	DD 30100 a
Hub	100 mm
max. Dämpfungskraft	1400 N
max. Dämpfungsenergie pro Hub	54 Nm
max. statische Einschubkraft	9 N / 46 N
max. Rückstellkraft	0 N / 18 N
max. Aufprallmasse	500 kg
max. zul. Antriebskraft	250 N
max. zul. Anschlagkraft	500 N
Aufprallgeschwindigkeit	0,1 m/s bis 2 m/s
Einsatztemperatur	-15°C bis +40°C
max. zul. Anzugsmoment	30 Nm
Gewicht	780 g

Schnetz Holding KG, Geisenhausenerstraße 20, 81379 München

Tel. +49 (0)89 / 748 901 - 0
info@schnetz.de
http://www.schnetz.de

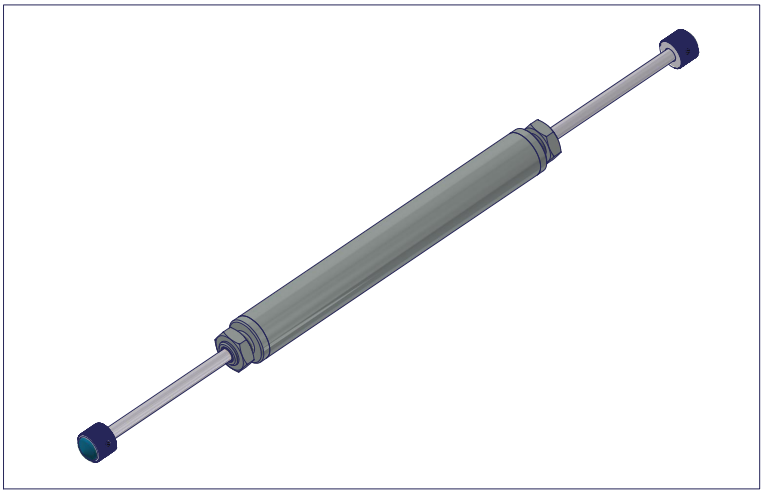

DD30100b

Dämpfer

SAP-Artikelnr.
02-205-100_b

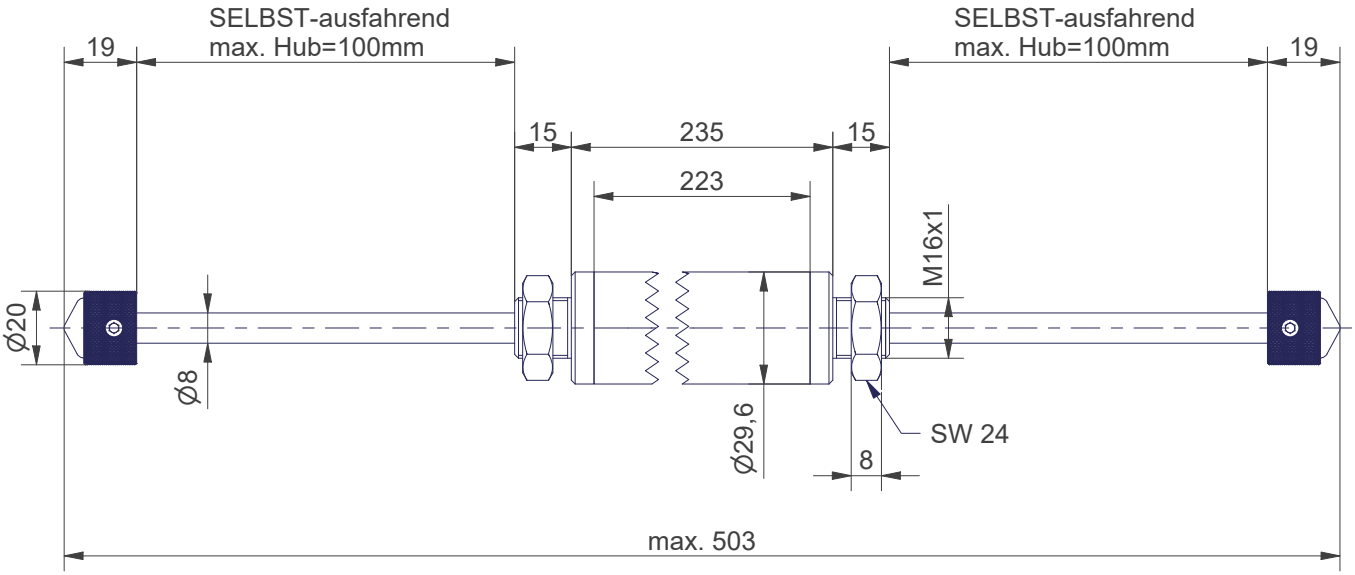

Hydraulischer Enddämpfer: beidseitig selbstausfahrend
Einstellung: Kolbenstange unter Zug drehen: rechts = starke Dämpfung; links = schwache Dämpfung

Bestellbezeichnung	DD 30100 b
Hub	100 mm
max. Dämpfungskraft	1400 N
max. Dämpfungsenergie pro Hub	54 Nm
max. statische Einschubkraft	35 N
max. Rückstellkraft	18 N
max. Aufprallmasse	500 kg
max. zul. Antriebskraft	250 N
max. zul. Anschlagkraft	500 N
Aufprallgeschwindigkeit	0,1 m/s bis 2 m/s
Einsatztemperatur	-15°C bis +40°C
max. zul. Anzugsmoment	30 Nm
Gewicht	750 g

Schnetz Holding KG, Geisenhausenerstraße 20, 81379 München

Tel. +49 (0)89 / 748 901 - 0
info@schnetz.de
http://www.schnetz.de

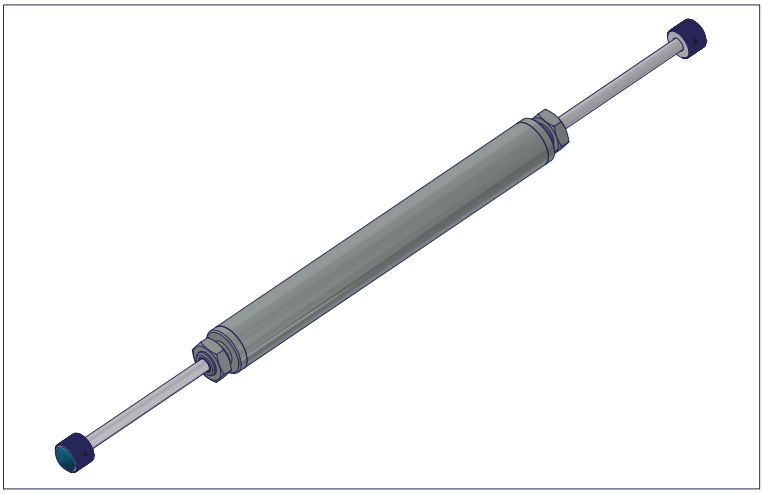

DD30100c

Dämpfer

SAP-Artikelnr.
02-205-100_c

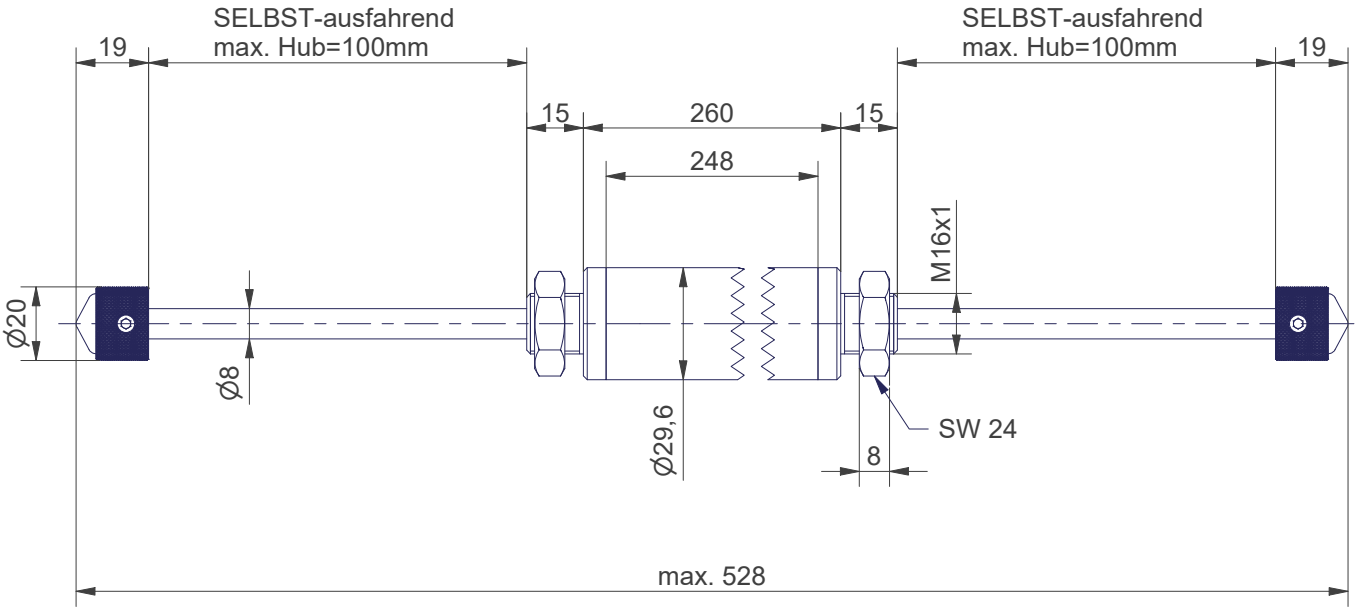

Hydraulischer Enddämpfer: beidseitig selbstausfahrend
Einstellung: Kolbenstange unter Zug drehen: rechts = starke Dämpfung; links = schwache Dämpfung

Bestellbezeichnung	DD 30100 c
Hub	100 mm
max. Dämpfungskraft	1400 N
max. Dämpfungsenergie pro Hub	54 Nm
max. statische Einschubkraft	35 N
max. Rückstellkraft	18 N
max. Aufprallmasse	500 kg
max. zul. Antriebskraft	250 N
max. zul. Anschlagkraft	500 N
Aufprallgeschwindigkeit	0,1 m/s bis 2 m/s
Einsatztemperatur	-15°C bis +40°C
max. zul. Anzugsmoment	30 Nm
Gewicht	780 g

Schnetz Holding KG, Geisenhausenerstraße 20, 81379 München

Tel. +49 (0)89 / 748 901 - 0
info@schnetz.de
http://www.schnetz.de

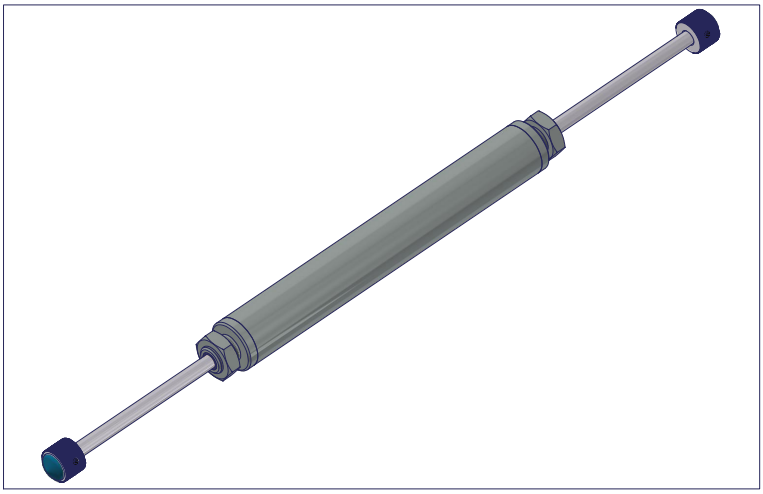

DD30100k

Dämpfer

SAP-Artikelnr.
02-205-100_k

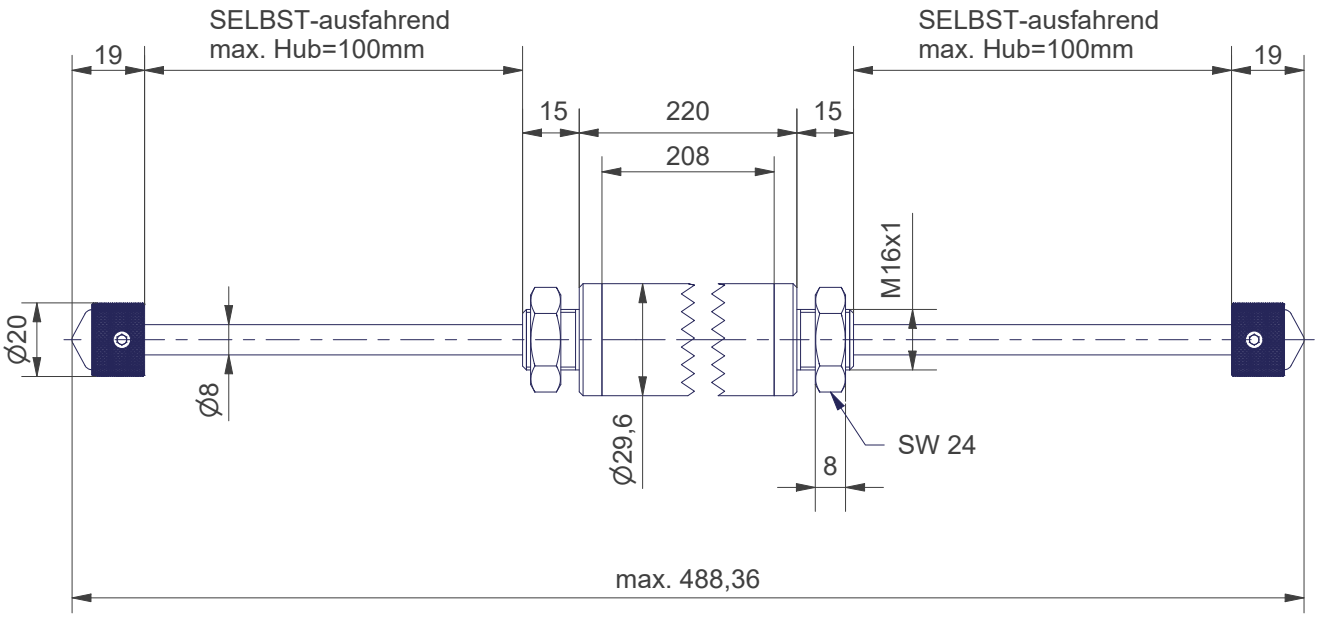

Hydraulischer Enddämpfer: beidseitig selbstausfahrend
Einstellung: Kolbenstange unter Zug drehen: rechts = starke Dämpfung; links = schwache Dämpfung

Bestellbezeichnung	DD 30100 k
Hub	100 mm
max. Dämpfungskraft	1400 N
max. Dämpfungsenergie pro Hub	54 Nm
max. statische Einschubkraft	35 N
max. Rückstellkraft	18 N
max. Aufprallmasse	500 kg
max. zul. Antriebskraft	250 N
max. zul. Anschlagkraft	500 N
Aufprallgeschwindigkeit	0,1 m/s bis 2 m/s
Einsatztemperatur	-15°C bis +40°C
max. zul. Anzugsmoment	30 Nm
Gewicht	700 g

Schnetz Holding KG, Geisenhausenerstraße 20, 81379 München