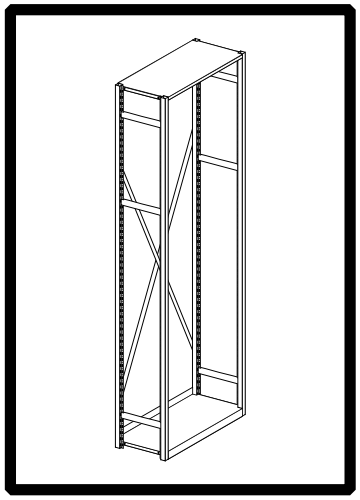

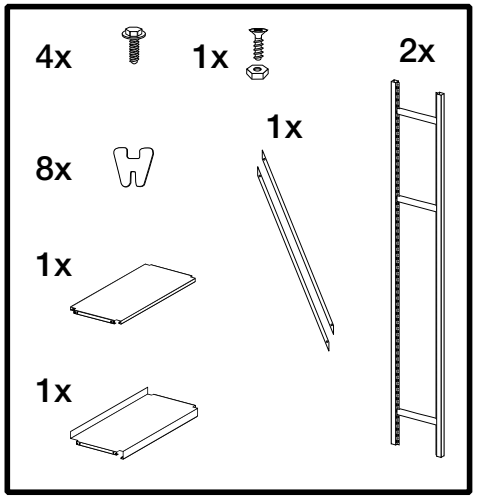

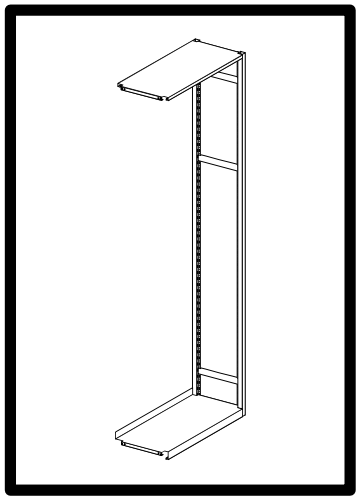

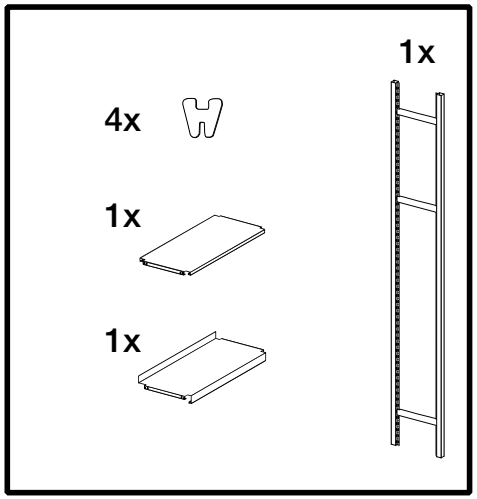

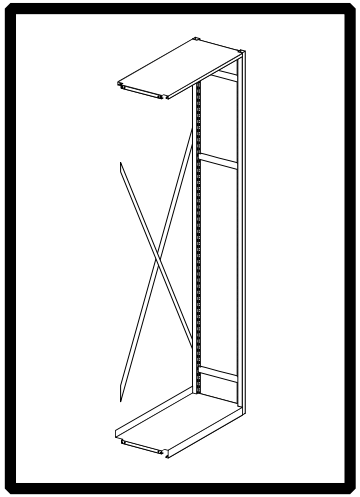

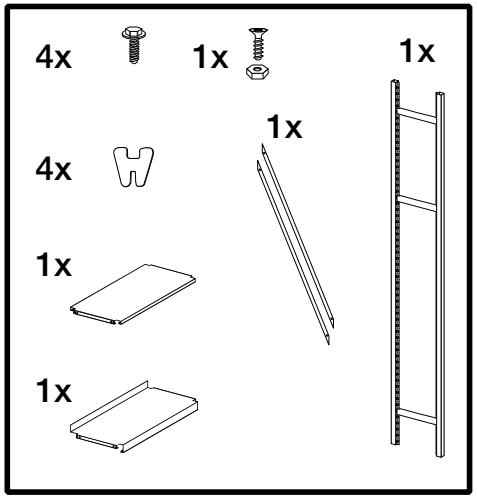

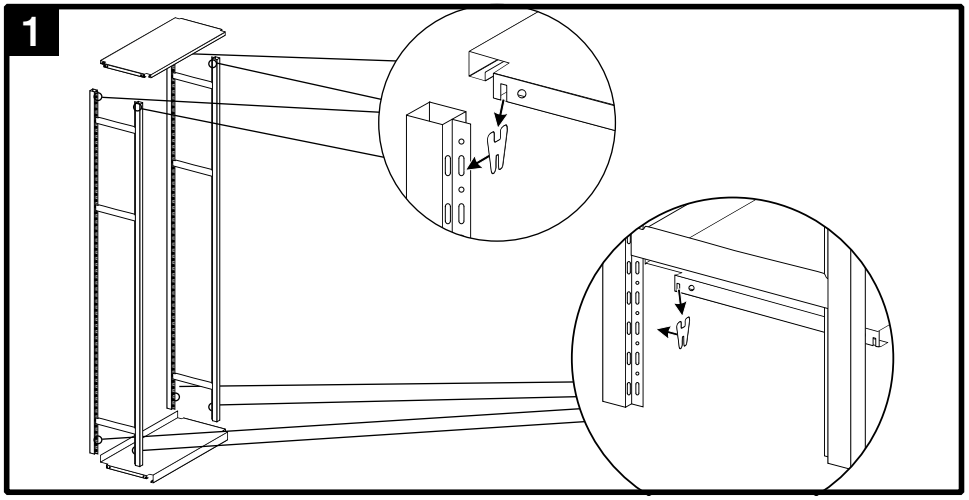

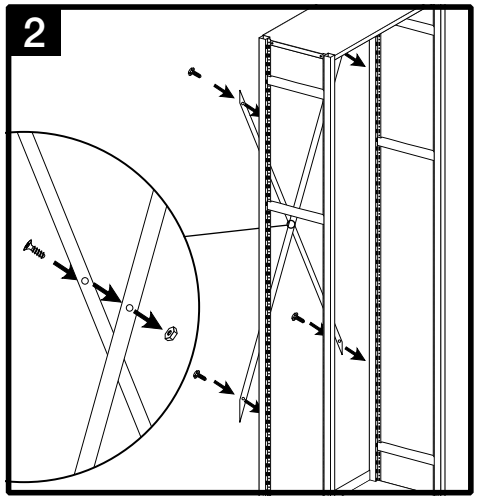

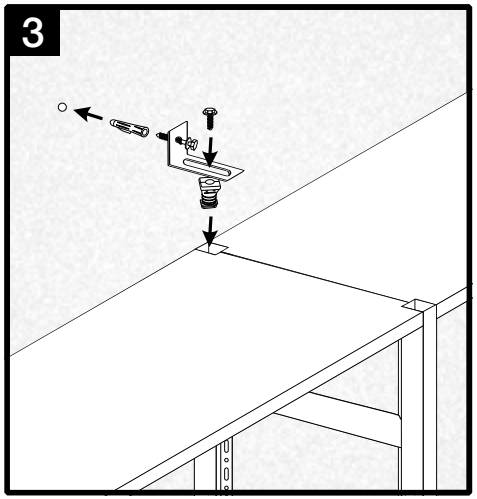

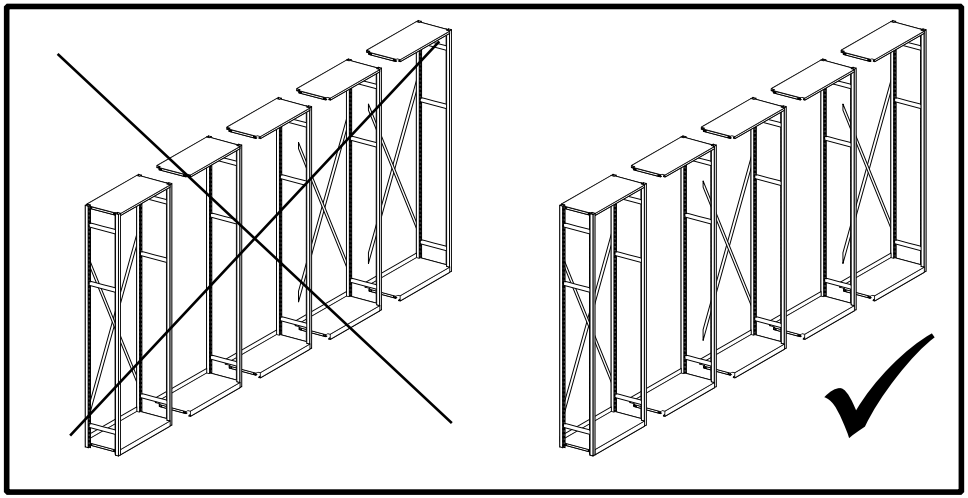

Stand: 2012 / 07

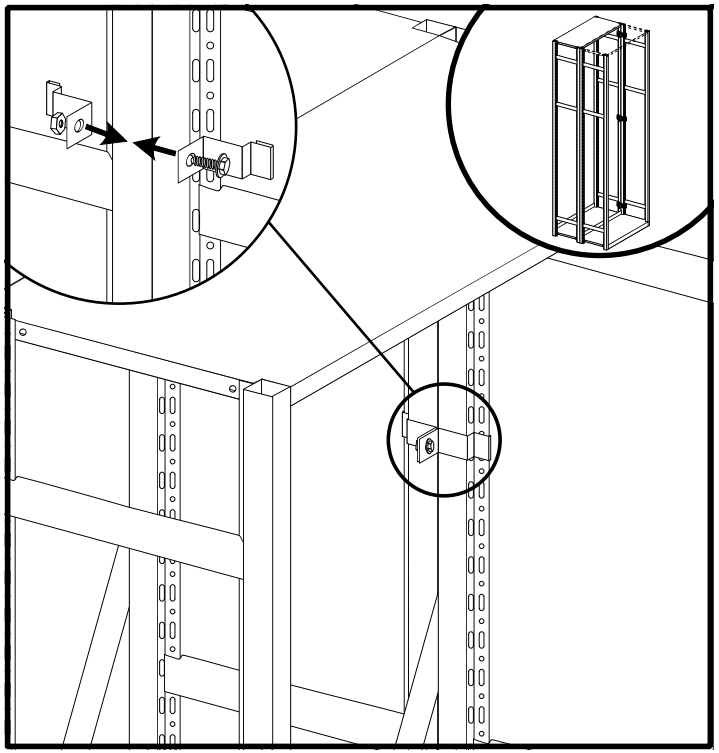

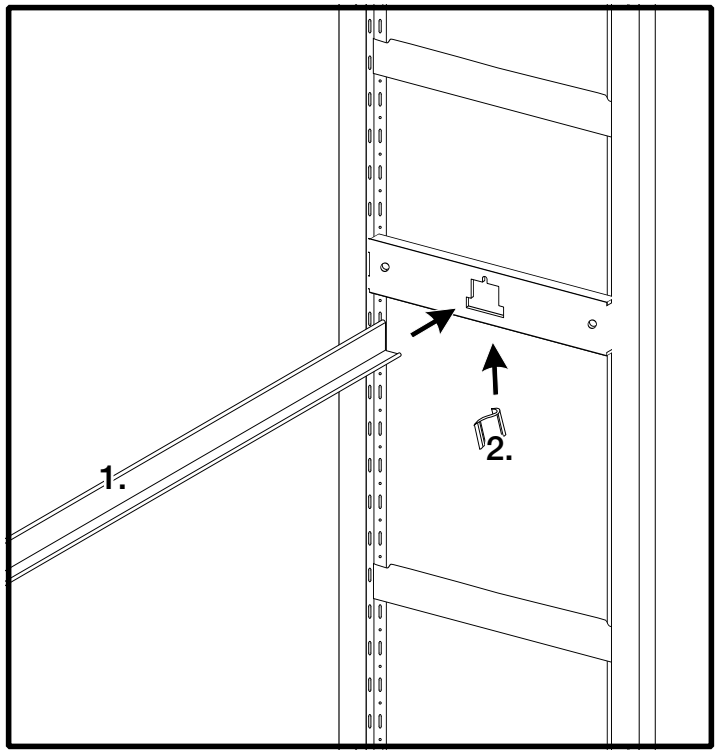
1.
2.

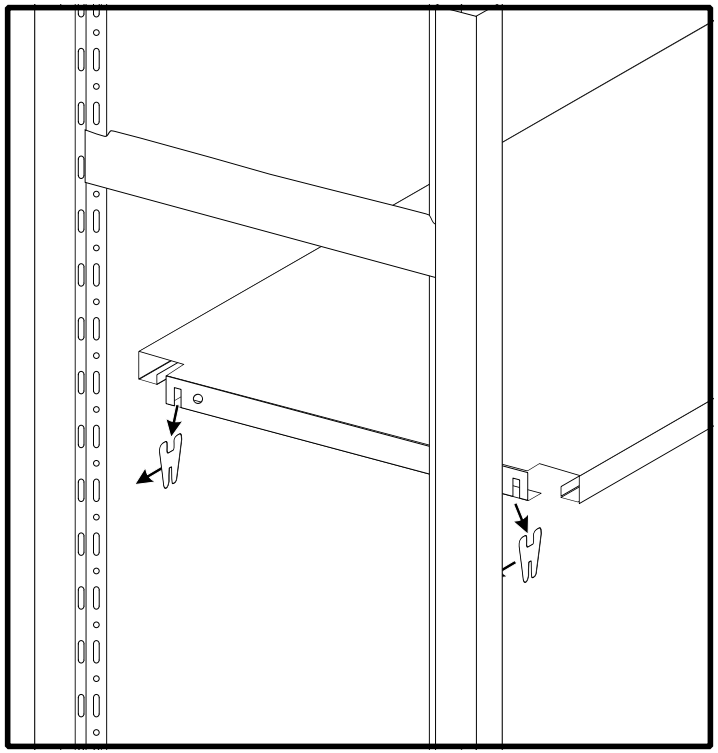

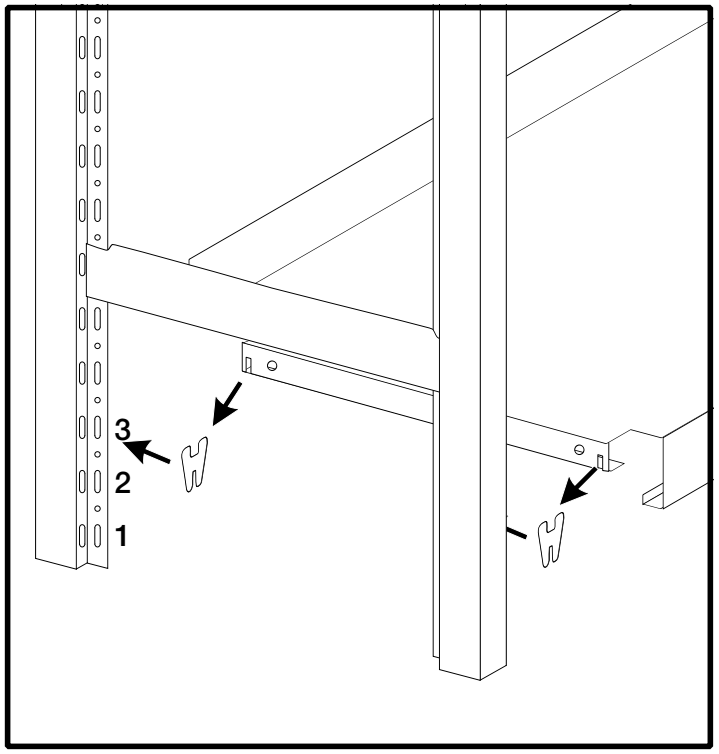
3
2
1

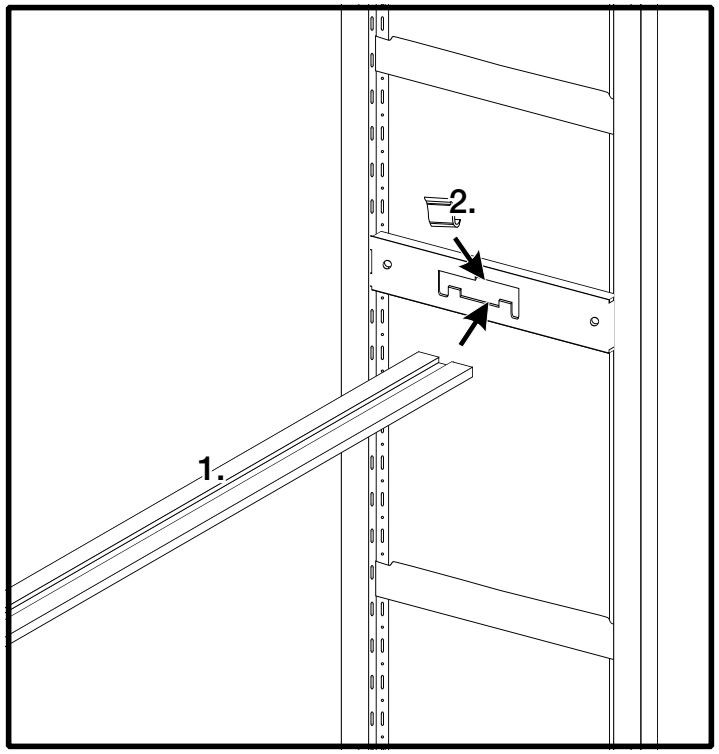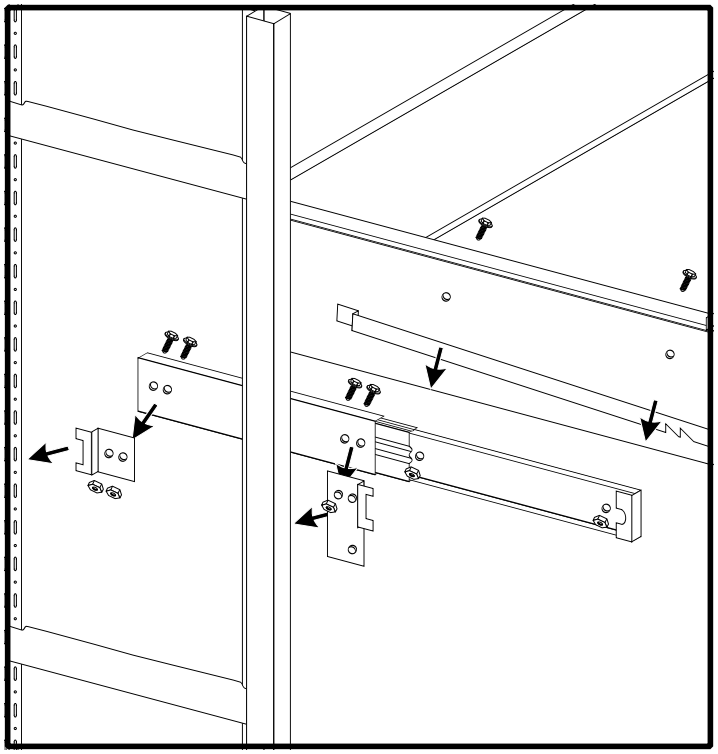
2.
1.